У4.1,25М.10.00.001

Ra 100

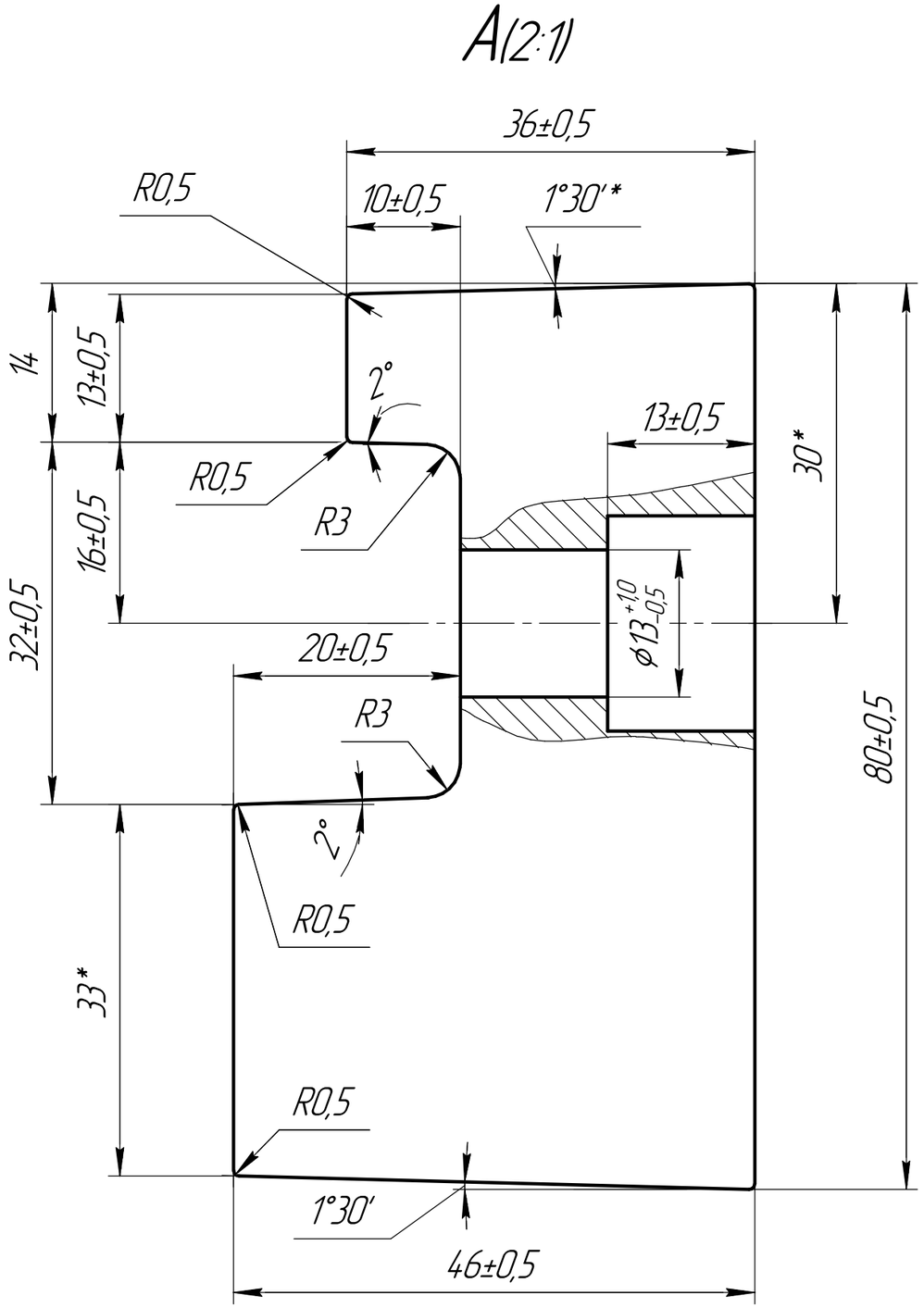

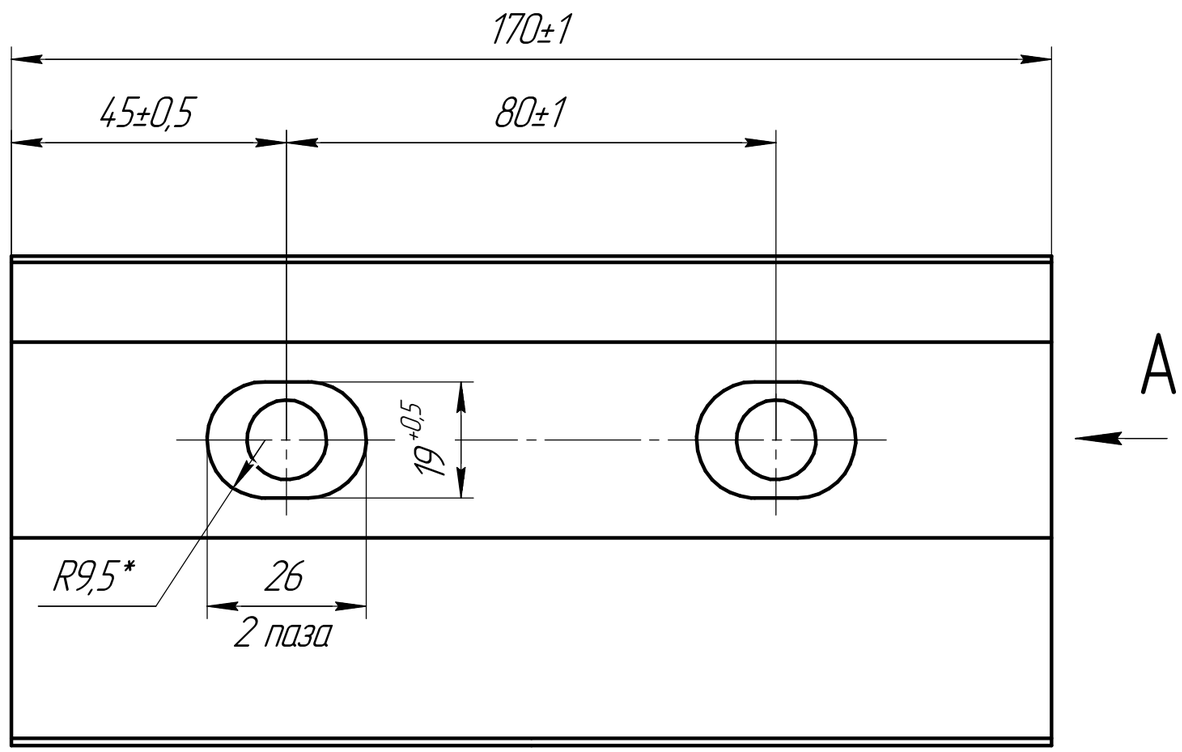

1. Неуказанные литейные уклоны 1,5°.
2. Твёрдость не менее 500 НВ.
3. *Размеры для справок.
4. Допускается замена материала на Сталь 35Л ГОСТ 977-75 ТУ 26-06-1484-87.

					У4.1,25М.10.00.001		
Изм.	Лист	№ докум.	Подп.	Дата	Било	Лит.	Масса: 3,4 / Масштаб: 1:1
Разраб.		Боярчук				Лист	Листов 1
Пров.		Волобуев					
Т.контр.					Сталь 110Г13Л ГОСТ977-75	ЗАК УГМ	
Нач.КБ		Волобуев					
Н.контр.		Волобуев					
Утв.							

Перв. примен. | Справ. № | Подп. и дата | Инв. № дубл. | Взам. инв. № | Подп. и дата | Инв. № подл.

Копировал | Формат А3